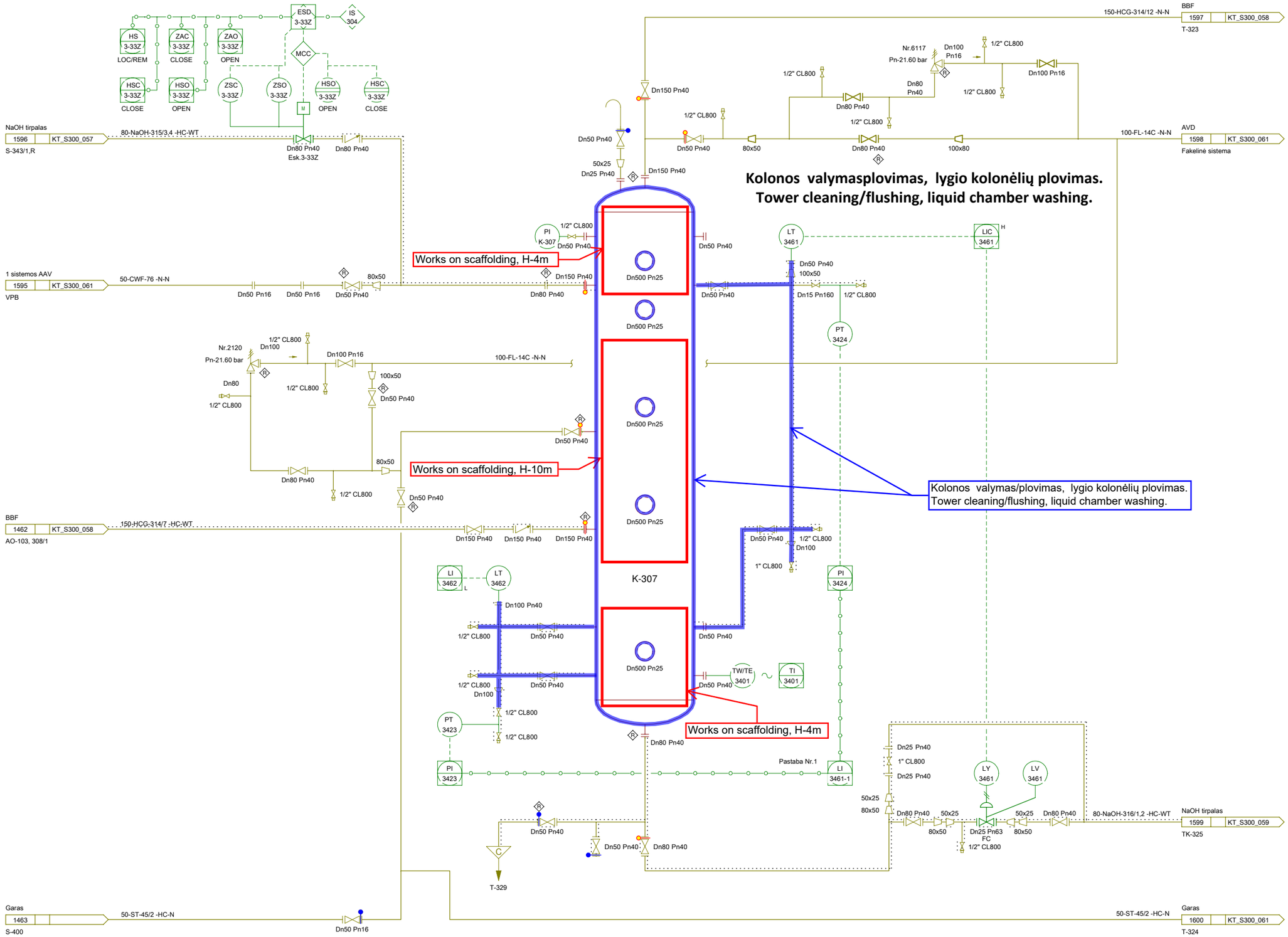

BENDROS PASTABOS/GENERAL NOTES

1. Lygis skaičiuojamas pagal formulę, susietą su PI-3423 ir PI-3424 parodymais.
2. Laidoje Nr.1 atlikti pakeitimai pagal pr. OLP00124.

Patikrinimą atliko	Data
I. Bogdan	2018-05-15

AB "ORLEN Lietuva"

Pareigos	Vardas, Pavardė	Parašas
Techninis vadovas	A. Gricenko	
Tikrino	V. Tarasov	

BBF demerkaptanizacijos blokas
KT-1/1 S-300

Vamzdynų ir prietaisų schema / P&ID
Ekstraktorius K-307

Lapas	55	Lapų	66	Laida	1

KT_S300_055

Elemento Nr./Item No.	K-307		Elemento Nr./Item No.			Elemento Nr./Item No.			Elemento Nr./Item No.		
Paskirtis/Service	Ekstraktorius		Paskirtis/Service			Paskirtis/Service			Paskirtis/Service		
Terpė / Medium	AVD/Hydrocarbon gas										
Darbiniai parametrai / Operational parameters	19.10 bar 35.0 °C										
Projektiniai parametrai / Design parameters	22.56 bar 35.0 °C										
Bandomasis slėgis / Test pressure	29.91 bar										
Pagrindiniai dydžiai / Main measurements	H/L-17550.0 mm D-1800.0 mm										
Tūris / Volume	44.30 m^3										
Apšildymo tipas / Heat tracing	Vandeninis/Water										
Izoliacijos paskirtis / Insolation purpose	Nuo šilumos nuostolių/Heat Conservation										